Viessmann®

kibri®

VOLLMER

HERBSTNEUHEITEN
AUTUMN NEW ITEMS
2026

CAR motion

Innovation, die bewegt!

Bild KI-generiert
KI generated image

LIEFERBAR
AVAILABLE

SET

H0 8004

CarMotion Startset, MB ACTROS Muldenkipper mit Rundumleuchten, silber, Funktionsmodell

Bestehend aus Art. 8037, H0 MB ACTROS Muldenkipper mit Rundumleuchten, silber, 1 Ladegerät mit USB-Ladekabel, Art. 8400, 12 Dauermagneten, Art. 8431 und 1 Magnetstift.

Passendes Nachrüst-Set Sound: Art. 8455

L 8,4 x B 3,5 x H 3,7 – 6,1 cm

CarMotion starter set, MB ACTROS dump truck with rotating flashing lights, silver, functional model

Starter set consisting of item 8037, H0 MB ACTROS dump truck with rotating flashing lights, silver, 1 charger with USB charging cable, item 8400, 12 permanent magnets, item 8431 and 1 magnetic bar.

Suitable retrofit kit Sound: item 8455

L 8.4 x W 3.5 x H 3.7 – 6.1 cm

Die komplette Funktionsbeschreibung der Fahrzeuge finden Sie auf unserer Homepage www.viessmann-modell.de oder im Viessmann Katalog.
The complete functional description of the vehicles can be found on our website www.viessmann-modell.com or in the Viessmann catalogue.

LIEFERBAR
AVAILABLE

H0 8037

MB ACTROS 3-achs Muldenkipper mit Rundumleuchten, silber, Funktionsmodell

Passendes Nachrüst-Set Sound: Art. 8455

L 8,4 x B 3,5 x H 3,7 – 6,1 cm

MB ACTROS 3-axle dump truck with rotating flashing lights, silver, functional model

Suitable retrofit kit Sound: item 8455

L 8.4 x W 3.5 x H 3.7 – 6.1 cm

4. Quartal 2026
4th quarter 2026

H0 8110 – Mit CarMotion Logo

H0 8112

MB ACTROS 2-achs Sattelschlepper, 1848 LS GigaSpace VIN2020, Sound-Funktionsmodell

Mit vormontiertem Sound.

L 7,1 x B 3,3 x H 4,7 cm

MB ACTROS 2-axle articulate truck, 1848 LS GigaSpace VIN2020, sound-functional model

With pre-installed sound.

L 7.1 x W 3.3 x H 4.7 cm

4. Quartal 2026
4th quarter 2026

H0 8111

MB ACTROS 2-achs mit Pritschenaufbau, Funktionsmodell

Passendes Nachrüst-Set Sound: Artikel 8456

L 9,9 x B 3,5 x H 4,2 cm

MB ACTROS 2-axle with flatbed body, functional model

Suitable retrofit kit Sound: item 8456

L 9.9 x W 3.5 x H 4.2 cm

LIEFERBAR
AVAILABLE

H0 8113

MB ACTROS 2-achs Sattelschlepper, schwarz, Funktionsmodell

Passendes Nachrüst-Set Sound: Art. 8455

L 7,5 x B 3,5 x H 3,7 cm

MB ACTROS 2-axle articulate truck, black, functional model

Suitable retrofit kit Sound: item 8455

L 7.5 x W 3.5 x H 3.7 cm

LIEFERBAR
AVAILABLE

H0 8115

MB ACTROS 2-achs Kofferaufbau, Funktionsmodell

Passendes Nachrüst-Set Sound: Art. 8456

L 9,9 x B 3,5 x H 4,2 cm

MB ACTROS 2-axle box body, functional model

Suitable retrofit kit Sound: item 8456

L 9.9 x W 3.5 x H 4.2 cm

LIEFERBAR
AVAILABLE

H0 8116

MB ACTROS 2-achs Kofferaufbau, limitierte Edition, Funktionsmodell

Passendes Nachrüst-Set Sound: Art. 8456

L 9,9 x B 3,5 x H 4,2 cm

MB ACTROS 2-axle box body, limited edition, functional model

Suitable retrofit kit Sound: item 8456

L 9.9 x W 3.5 x H 4.2 cm

LIEFERBAR
AVAILABLE

H0 8117
MB ACTROS 2-achs Kofferaufbau, GleisBau, Funktionsmodell
Passendes Nachrüst-Set Sound: Art. 8455
L 9,9 x B 3,5 x H 4,2 cm
MB ACTROS 2-axle box body, GleisBau, functional model
Suitable retrofit kit Sound: item 8455
L 9.9 x W 3.5 x H 4.2 cm

4. Quartal 2026
4th quarter 2026

H0 8118
MB ACTROS 2-achs Kofferaufbau, DHL, Funktionsmodell
Passendes Nachrüst-Set Sound: Art. 8455
L 9,9 x B 3,5 x H 4,2 cm
MB ACTROS 2-axle box body, DHL, functional model
Suitable retrofit kit Sound: item 8455
L 9.9 x W 3.5 x H 4.2 cm

LIEFERBAR
AVAILABLE

H0 8120
MB ACTROS 2-achs Zugmaschine mit ARAL Tankauflieger, Funktionsmodell
Passendes Nachrüst-Set Sound: Art. 8456
L 17,1 x B 3,5 x H 3,9 cm
MB ACTROS 2-axle tractor with ARAL tanker semitrailer, functional model
Suitable retrofit kit Sound: item 8456
L 17.1 x W 3.5 x H 3.9 cm

4. Quartal 2026
4th quarter 2026

H0 8122
MB ACTROS 2-achs Zugmaschine mit Schwarzbau Siloauflieger SL 337, Funktionsmodell
Passendes Nachrüst-Set Sound: Art. 8456
L 15,5 x B 3,0 x H 4,2 cm
MB ACTROS 2-axle tractor with Schwarzbau silo semitrailer SL 337, functional model
Suitable retrofit kit Sound: item 8456
L 15.5 x W 3.0 x H 4.2 cm

1. Quartal 2027
1st quarter 2027

H0 8180
UNIMOG Typ U2400 mit Rundumleuchten, kommunalorange, Sound-Funktionsmodell
Mit vormontiertem Sound.
L 5,7 x B 3,1 x H 3,2 cm
UNIMOG Typ U2400 with rotating flashing lights, kommunal orange, sound-functional model
With pre-installed sound.
L 5.7 x W 3.1 x H 3.2 cm

4. Quartal 2026
4th quarter 2026

H0 8190
Volvo FH 460 Globetrotter XL, anthrazit, Sound-Funktionsmodell
Mit vormontiertem Sound.
L 7,1 x B 3,5 x H 4,7 cm
Volvo FH 460 Globetrotter XL, anthracite, sound-functional model
With pre-installed sound.
L 7.1 x W 3.5 x H 4.7 cm

LKW mit motorischer Kippfunktion / *Trucks with motorized tilt*

4. Quartal 2026
4th quarter 2026

H0 8601
MB ACTROS 3-achs Muldenkipper mit motorischer Kippfunktion und Rundumleuchten, Funktionsmodell
Passendes Nachrüst-Set Sound: Art. 8455
L 8,4 x B 3,5 x H 3,7 – 6,4 cm
MB ACTROS 3-axle dump truck with motorized tilt and rotating flashing lights, functional model
Suitable retrofit kit Sound: item 8455
L 8.4 x W 3.5 x H 3.7 – 6.4 cm

4. Quartal 2026
4th quarter 2026

HO **8602**
MAGIRUS DEUTZ 3-achs Eckhauber mit motorischer Kippfunktion, Funktionsmodell
Passendes Nachrüst-Set Sound: Art. 8452
L 8,7 x B 3,2 x H 3,3 – 6,4 cm
MAGIRUS DEUTZ 3-axle square bonnet with motorized tilt, functional model
Suitable retrofit kit Sound: item 8452
L 8.7 x W 3.2 x H 3.3 – 6.4 cm

4. Quartal 2026
4th quarter 2026

HO **8603**
MB Rundhauber 3-achs mit motorischer Kippfunktion, Edition Emil Bölling, Funktionsmodell
Passendes Nachrüst-Set Sound: Art. 8454
L 8,9 x B 3,3 x H 3,3 – 6,4 cm
MB round bonnet 3-axle with motorized tilt, edition Emil Bölling, functional model
Suitable retrofit kit Sound: item 8454
L 8.9 x W 3.3 x H 3.3 – 6.4 cm

Auflieger / *Semitrailers*

Die komplette Funktionsbeschreibung der Anhänger/Auflieger finden Sie auf unserer Homepage www.viessmann-modell.de oder im Viessmann Katalog.
The complete functional description of the trailers/semitrailers can be found on our website www.viessmann-modell.com or in the Viessmann catalogue.

4. Quartal 2026
4th quarter 2026

HO **8228**
1-achs Planensattelauflieger, Funktionsmodell
L 6,3 x B 2,8 x H 4,2 cm
1-axle curtainsider semitrailer, functional model
L 6.3 x W 2.8 x H 4.2 cm

4. Quartal 2026
4th quarter 2026

HO **8229**
1-achs Koffersattelauflieger, Funktionsmodell
L 6,3 x B 2,8 x H 4,2 cm
1-axle box semitrailer, functional model
L 6.3 x W 2.8 x H 4.2 cm

1. Quartal 2027
1st quarter 2027

HO **8238**
3-achs Koffersattelauflieger, Funktionsmodell
L 15,7 x B 3,0 x H 4,9 cm
3-axle box semitrailer, functional model
L 15.7 x W 3.0 x H 4.9 cm

1. Quartal 2027
1st quarter 2027

HO **8239**
3-achs Kühlkoffersattelauflieger Fernverkehr, Funktionsmodell
L 16,3 x B 3,2 x H 4,7 cm
3-axle refrigerated box semitrailer for long-distance haulage, functional model
L 16.3 x W 3,2 x H 4.7 cm

Zubehör / *Accessories*

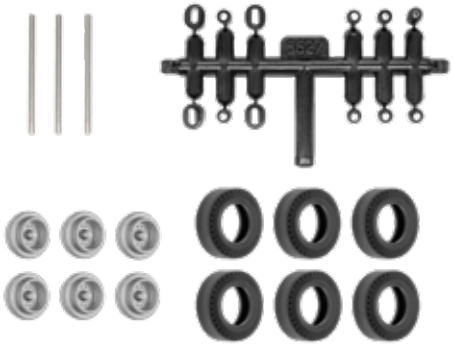

LIEFERBAR
AVAILABLE

H0 8438

Nachrüst-Set Gummireifen für kibri Anhänger und Auflieger, Einfachbereifung, Ø 10,4 mm

Inhalt: 6 Gummireifen, 6 Felgen, 3 Stahlachsen, 6 Buchsen.

Geeignet für Anhänger und Auflieger mit bis zu 3 Achsen und mit Einfachbereifung.

Retrofit set rubber wheels for kibri trailers and semitrailers, single tyre, Ø 10.4 mm

Contents: 6 rubber wheels, 6 rims, 3 steel axles, 6 sockets.

Suitable for trailer and semitrailer with up to 3 axles and single tyres.

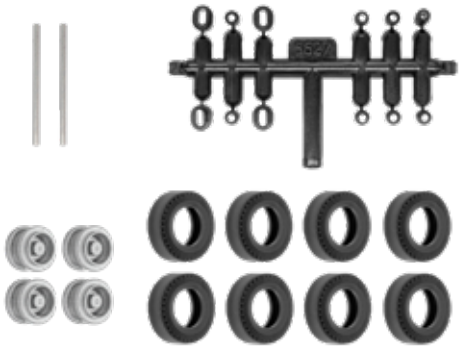

LIEFERBAR
AVAILABLE

H0 8439

Nachrüst-Set Gummireifen für kibri Anhänger und Auflieger, Zwillingsbereifung, Ø 10,4 mm

Inhalt: 8 Gummireifen, 4 Felgen, 2 Stahlachsen, 4 Buchsen.

Geeignet für 2-achsige Anhänger und Auflieger mit Zwillingsbereifung.

Retrofit set rubber wheels for kibri trailers and semitrailers, twin tyre, Ø 10.4 mm

Contents: 8 rubber wheels, 4 rims, 2 steel axles, 4 sockets.

Suitable for 2-axle trailer and semitrailer with twin tyres.

LIEFERBAR
AVAILABLE

8461

Fahrbahn für CarMotion Grundmodul, Art. 8460

Bitte beachten: Die Fahrbahn besteht aus einer bedruckten Pappe und ist daher nicht für den Dauerbetrieb ausgelegt.

Sie eignet sich für temporäre Einsätze, z. B. auf Messen, Vorführungen oder zu Testzwecken

L 88 x B 52 cm

Track for CarMotion Basic Module, Item 8460

Please note: The track is made of printed cardboard and is therefore not designed for continuous use.

It is suitable for temporary use, e.g. at trade fairs, demonstrations or for testing purposes

L 88 x W 52 cm

eMotion Bewegte Welt

4. Quartal 2026
4th quarter 2026

H0 1240

LCD Swimmingpool mit bewegter Wasserszene

Der Swimmingpool ist mit einem integrierten LCD-Display ausgestattet, auf dem eine bewegte Poolszene mit realistischen Wasserbewegungen und einem Schwimmer dargestellt wird. Die moderne Poolumrandung mit Terrassenplatten, hellem Beckenrand und Holzsteg ist im 3D-Druck gefertigt und bildet zusammen mit dem Display eine einbaufertige Einheit. Ideal zur Ausgestaltung von Gärten, Wohnanlagen, Hotels und Freizeitszenen.

L 17,7 x B 8,9 x H 2,2 cm

LCD swimming pool with animated water scene

The swimming pool features an integrated LCD display showing an animated pool scene with realistic water movement and a swimmer. The modern pool surround with paving slabs, light-coloured pool edging and wooden decking is 3D printed and forms a ready-to-install unit together with the display. Ideal for creating detailed gardens, residential areas, hotels and leisure scenes.

L 17.7 x W 8.9 x H 2.2 cm

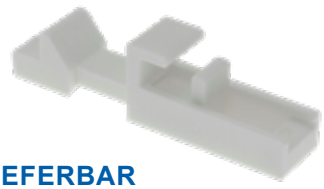

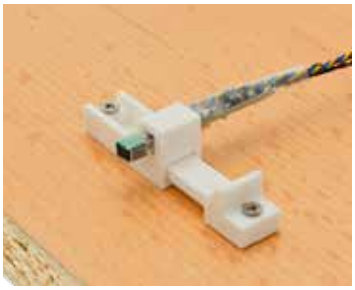

LIEFERBAR
AVAILABLE

6888

Universalhalter für Platinen, 5 Stück

Der Universalhalter ermöglicht eine sichere und platzsparende Befestigung von Platinen, Decodern und Elektronikmodulen unter Modellbahnanlagen. Dank der variablen Aufnahmebreite von 6,5 bis 18,0 mm und einer Aufnahmehöhe von 5 mm eignet sich dieser für zahlreiche Platinen- und Modulgrößen. Die Montage erfolgt über zwei Schrauben, während die integrierte Klemmgeometrie für einen sicheren Halt und einen schnellen Austausch der Komponenten sorgt.

Universal mounts for circuit boards, 5 pieces

The universal mount allows the secure and space-saving attachment of circuit boards, decoders, and electronic modules beneath model railway layouts. With an adjustable mounting width of 6.5 to 18.0 mm and a mounting height of 5 mm, it is suitable for a wide range of circuit board and module sizes. The mount is fixed using two screws, while the integrated clamping mechanism ensures a secure hold and allows quick replacement of the components.

4. Quartal 2026
4th quarter 2026

1401
QDecoder Programmer – ehem. Art. QD054

Das Qdecoder Startpaket Art. 1401 mit Qrail & Programmer ist die perfekte Ergänzung für alle Modellbahner, die ihre Decoder komfortabel programmieren möchten.

the QDecoder Programmer – formerly item QD054

The Qdecoder item 1401 starter set with Qrail & Programmer is the perfect addition for all model train enthusiasts who want to programme their decoders conveniently.

4. Quartal 2026
4th quarter 2026

1402
LED Testleiste für ZA-2 Decoder – ehem. Art. QD081

LED-Leiste zum komfortablen Prüfen der Funktionen des ZA2-16 Decoders.

LED test strip for ZA-2 decoders – formerly item QD081

LED strip for conveniently checking the functions of the ZA2-16 decoder.

4. Quartal 2026
4th quarter 2026

1403
Startpaket ZA1-16+ mini – ehem. Art. QD101

Bestehend aus: 1 × Qdecoder Programmer Netzteil (1.5 A), USB-Kabel, QRail Installations-USB-Stick, 2 × Decoder ZA1-16+ mini, Handbuch. Vielfältig und sofort einsatzbereit.

ZA1-16+ mini starter set – formerly item QD101

Consisting of: 1 × Qdecoder Programmer, Power supply (1.5 A), USB cable, QRail installation USB stick, 2 × ZA1-16+ mini decoders, Manual. Versatile and ready to use immediately.

4. Quartal 2026
4th quarter 2026

1404
Startpaket ZA1-16+ deLuxe – ehem. Art. QD103

Bestehend aus: 1× Qdecoder Programmer Netzteil (1.5 A), USB-Kabel, QRail Installations-USB-Stick, 2× ZA1-16+ deLuxe Decoder, Handbuch, deLuxe - komfortables Steckersystem.

ZA1-16+ deLuxe starter set – formerly item QD103

Consisting of: 1× Qdecoder Programmer, Power supply (1.5 A), USB cable, QRail installation USB stick, 2× ZA1-16+ deLuxe decoders, Manual, deLuxe - convenient plug-in connection system.

4. Quartal 2026
4th quarter 2026

1405
Startpaket ZA2-16+ deLuxe – ehem. Art. QD105

Bestehend aus: 1 x Qdecoder Programmer, Netzteil (1.5 A), USB-Kabel, Qrail Installations-USB-Stick, 2 Decoder ZA2-16 + deLuxe, Handbuch.

ZA2-16+ deLuxe starter set – formerly item QD105

Consisting of: 1 × Qdecoder Programmer, Power supply (1.5 A), USB cable, Qrail installation USB stick, 2 ZA2-16 + deLuxe decoders, Manual.

4. Quartal 2026
4th quarter 2026

1408
Magnetweichendecoder Qdecoder ZA1-16N dlx – ehem. Art. QD152

Magnet-Weichendecoder mit 4A Leistung und Gehäuse, Steckersystem und volle Funktionsvielfalt.

Qdecoder ZA1-16N dlx solenoid point decoder – formerly item QD152

Solenoid point decoder with 4 A power and housing, plug-in system and a full range of functions.

4. Quartal 2026
4th quarter 2026

1409
Motorweichendecoder Qdecoder ZA2-16N dlx – ehem. Art. QD153

Motorweichendecoder 8/16 Weichen, Hybridbetrieb & 4A Leistung.

Qdecoder ZA2-16N dlx motor point decoder – formerly item QD153

Motor point decoder for 8/16 points, hybrid operation & 4 A power.

4. Quartal 2026
4th quarter 2026

1410
Qdecoder ZA1-16 dlx – ehem. Art. QD155

Lichtdecoder mit Stecker und Gehäuse, ideal für 2- und 3-flammige Signale, Lichteffekte auf Ihrer Modellanlage, einfache Lichtsignale ohne Vorsignale, Magnetweichen und auch Formsignale.

Qdecoder ZA1-16 dlx – formerly item QD155

Lighting decoder with plug connection and housing, ideal for 2- and 3-aspect signals, Lighting effects on your model layout, simple light signals without distant signals, solenoid point motors and semaphore signals.

4. Quartal 2026
4th quarter 2026

1411
Lichtsignaldecoder Qdecoder ZA1-16+ dlx – ehem. Art. QD156

Lichtsignaldecoder mit Gehäuse und Komfortanschlüssen, komfortablem Steckersystem und voller Funktionsvielfalt.

Qdecoder ZA1-16+ dlx light signal decoder – formerly item QD156

Light signal decoder with housing and convenient connections, convenient plug-in system and a full range of functions.

4. Quartal 2026
4th quarter 2026

1412
Lichtsignaldecoder Qdecoder ZA2-16+ dlx – ehem. Art. QD157

Flexibel für Anode und/oder Kathode sowie Viessmann Multiplex.

Qdecoder ZA2-16+ dlx light signal decoder – formerly item QD157

Flexible for common anode and/or cathode as well as Viessmann Multiplex.

4. Quartal 2026
4th quarter 2026

1413
Magnetweichendecoder Qdecoder ZA1-16N mini – ehem. Art. QD211

Magnet-Weichendecoder im Kleinformat. Kompakt, flexibel, budgetfreundlich: Der ZA1-16N mini schaltet bis zu 8 Magnetweichen und/oder Formsignale zuverlässig – mit Schraubklemmen und voller Qdecoder-Leistung.

Qdecoder ZA1-16N mini solenoid point decoder – formerly item QD211

Compact solenoid point decoder. Compact, flexible and budget-friendly: the ZA1-16N mini reliably controls up to 8 solenoid point motors and/or semaphore signals - with screw terminals and full Qdecoder performance.

4. Quartal 2026
4th quarter 2026

1414
Qdecoder ZA1-16 mini – ehem. Art. QD217

Kompakter Lichtdecoder für deutsche Modellbahnanlagen. Ideal für 2- und 3-flammige Signale, Magnetweichen und Formsignale – mit moderner Steckertechnik für schnellen Anschluss.

Qdecoder ZA1-16 mini – formerly item QD217

Compact lighting decoder for German model railway layouts. Ideal for 2- and 3-aspect signals, solenoid point motors and semaphore signals – with modern plug-in technology for quick connection.

Viessmann

Qdecoder

4. Quartal 2026
4th quarter 2026

1415
Lichtsignaldecoder Qdecoder ZA1-16+ mini – ehem. Art. QD223
Kompakt, leistungsstark, für höchste Ansprüche Entwickelt.
Qdecoder ZA1-16+ mini light signal decoder – formerly item QD223
Compact, powerful, for the highest demands.

kibri
Eine Marke von Viessmann

4. Quartal 2026
4th quarter 2026

HO **39258** ★
Dieseltankstelle GleisBau – Bausatz
L 11,5 x B 10,0 x H 4,0 cm
Diesel fuel station GleisBau – Kit
L 11.5 x W 10.0 x H 4.0 cm

4. Quartal 2026
4th quarter 2026

HO **11236** ★★
Bus Setra S 516 HDH Facelift – Bausatz
Weißmodell zum Selbstlackieren.
Mit hochwertiger Tampon-Bedruckung.
L 15,5 x B 3,4 x H 4,4 cm
Bus Setra S 516 HDH facelift – Kit
Available as a white model for self-painting.
With high quality pad printing.
L 15.5 x W 3.4 x H 4.4 cm

4. Quartal 2026
4th quarter 2026

HO **21236** ★★
Bus Setra S 516 HDH Facelift – Fertigmodell mit Weihnachtsbedruckung
Mit hochwertiger Tampon- und UV-Bedruckung.
L 15,5 x B 3,4 x H 4,4 cm
Bus Setra S 516 HDH facelift – finished model with Christmas design
With high quality pad and UV printing.
L 15.5 x W 3.4 x H 4.4 cm

Aktuelle Preise finden Sie in unserem Download Center!
You can find current prices in our Download Centre!

Lang ersehnte Neuheiten – in der Auslieferung
Long-awaited new items – now available

LIEFERBAR
AVAILABLE

8406
IR Scanner
IR Scanner

LIEFERBAR
AVAILABLE

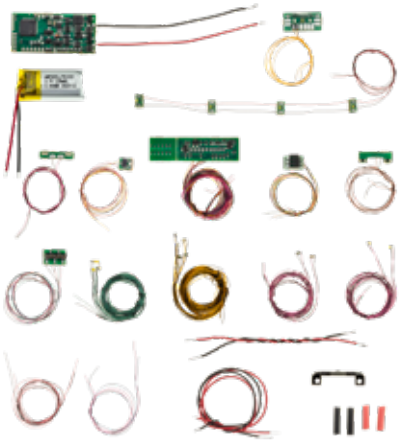

8447
Universalelektronik Bus
Universal electronics for bus

Viessmann Modelltechnik GmbH
Bahnhofstraße 2a
D - 35116 Hatzfeld-Reddighausen
info@viessmann-modell.com
+49 6452 9340-0
www.viessmann-modell.de

© 2026 Änderungen und Irrtümer vorbehalten.
Alle Artikel ohne Ausgestaltungsmaterial.
Subject to change without prior notice.
All items without decoration material.

Gefördert durch: Bundesministerium für Wirtschaft und Klimaschutz aufgrund eines Beschlusses des Deutschen Bundestages
ZIM Zentrales Innovationsprogramm Mittelstand
4 026602 089928
8992 09/2026
10.000 /Ho